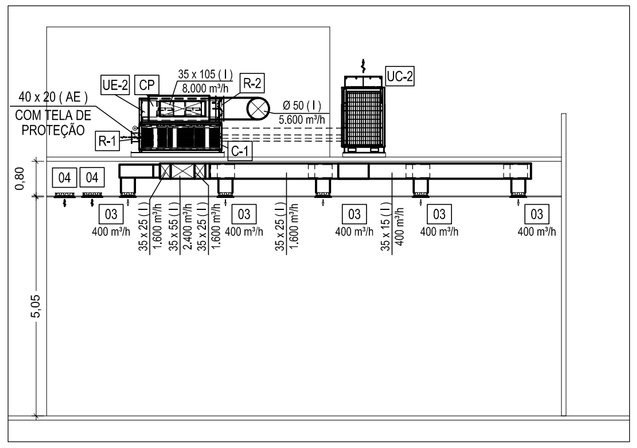

CORTE - AA
ESCALA: 1/100

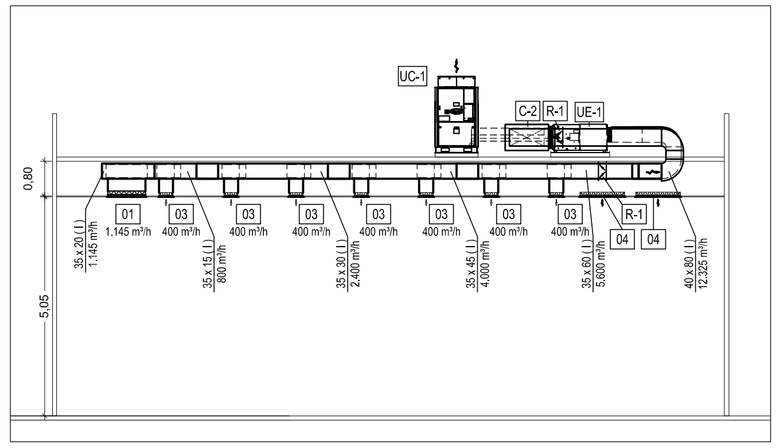

CORTE - BB
ESCALA: 1/100

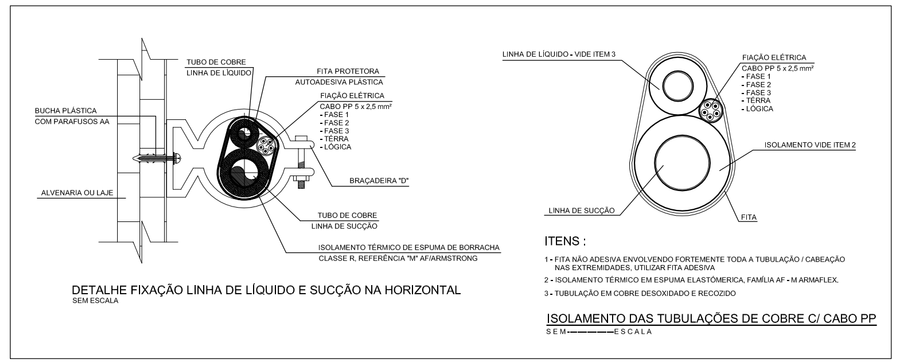

DETALHE TÍPICO DAS TUBULAÇÕES DE COBRE COM CABO PP
PARA EQUIPAMENTOS TRIFÁSICOS
SEM ESCALA

LEGENDA:

ITEM	DISCRIMINAÇÃO
UE 01 e 02	Unidade evaporadora, tipo splitão, capacidade 20 TR's - CARRIER ou similar, vazão de ar : 13.600 m³/h, P.E.D.: 25 mmCA, , filtro: classe G1 ÷ G4, vazão de ar exterior: 1.275 m³/h, linha de líquidos Ø 1/2", linha de sucção Ø 1.5/8".
UC 01 e 02	Unidade condensadora, descarga axial, capacidade 20 TR's, ponto de força total - 3F / 60 Hz / 28,30 kW.
CA	Cortina de ar - TOTALINE ou similar, modelo: 1,50 m, ponto de força total - 220 V / 1F / 60 Hz / 300 kW.
01	Difusor direcional de 1 via, com aletas fixas - TROX ou similar. modelo: ADQ-1 / AG, dimensões: 871 x 264 mm.
02	Difusor direcional de 4 via, com registro - TROX ou similar. modelo: ADLQ / AG, tamanho: 5.
03	Grelha, com aletas fixas e horizontais, com defletor e registro - TROX ou similar. modelo: AH-0 / DG, dimensões: 325 x 325 mm.
04	Grelha, com aletas fixas e horizontais, com registro - TROX ou similar. modelo: AR / AG, dimensões: 1025 x 425 mm.
R-1	Registro, com lâminas convergente - TROX ou similar. modelo: JN-B, dimensões de acordo com os dutos.
R-2	Registro de regulagem circular - TROX ou similar. dimensões de acordo com os dutos.
C-1	Caixa plenum, dimensões: 2500 x 600 x 600 (L x A x P x)mm.
C-2	Caixa plenum, dimensões: 1900 x 600 x 1000 (L x A x P x)mm.
CP	Caixa plenum, dimensões: 1400 x 600 x 800 (L x A x P x)mm.
L	Conexão Flexível, tipo Junta Dec.
(I)	Rede de dutos de insuflamento. (R) Rede de dutos de retorno.
(AE)	Rede de dutos de ar exterior.
	Indicação de insuflamento de ar. Indicação de fluxo de ar retirado.
	Indicação de subida na tubulação. Indicação de descida na tubulação.
	Indicação de ponto de drenagem. Indicação de ponto de força.

NOTAS

01 - O sistema de Ar-condicionado deverá ser executado conforme norma da ABNT - NBR 16401.
02 - Deverá ser previsto acesso para todos os equipamentos instalados no entreforro.
03 - Prever acesso as plataformas técnicas, intaladas na laje.
04 - As linhas frigorígenas (LL / LS) deverão ser dimensionadas de acordo com o frabricante, dos splits e os comprimentos equivalentes.
05 - O ponto de dreno de cada unidade evaporadora deve ser inteligado, de acordo com, projeto específico de drenagem.
06 - Para especificações técnicas sobre à instalação, vide especificação (documento anexado ao projeto).
07 - Todas as dimensões indicadas estão em centímetros, exceto as cotas(m) e especificadas em contrário.
08 - Todas as dimensões das redes de dutos indicam secções internas dos mesmos, sem acabamento, e sem isolamento térmico.
09 - Fica por conta do instalador a execução das interligações elétricas entre os pontos de força e, os equipamentos.
10 - Fica por conta do instalador a execução do balanceamento das vazões de ar das redes de dutos, para o correto funcionamento dos sistemas.
11 - O instalador deverá confirmar todas as medidas na obra, antes da execução da instalação.
12 - O instalador deverá verificar possíveis interferências na obra.

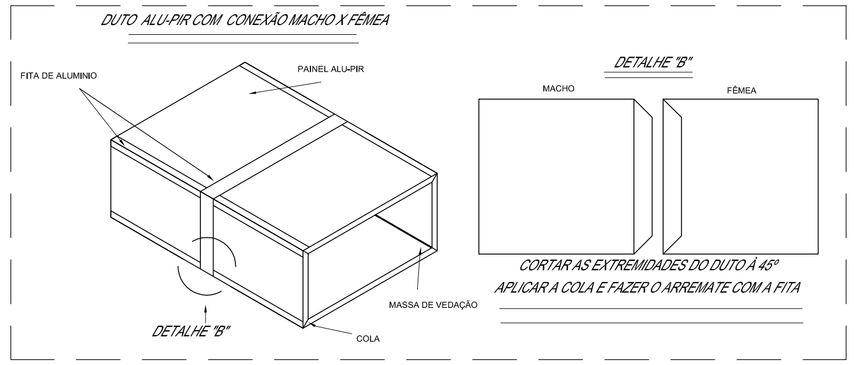

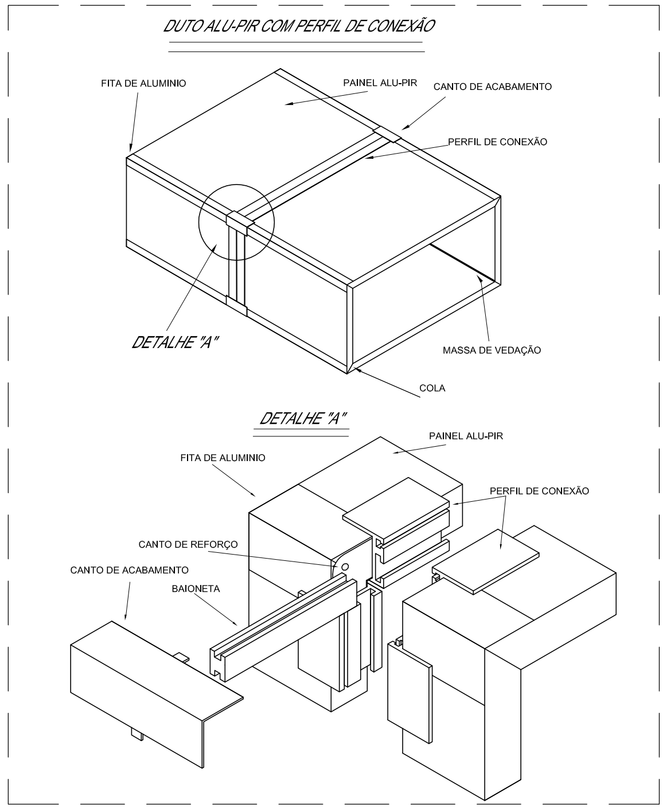

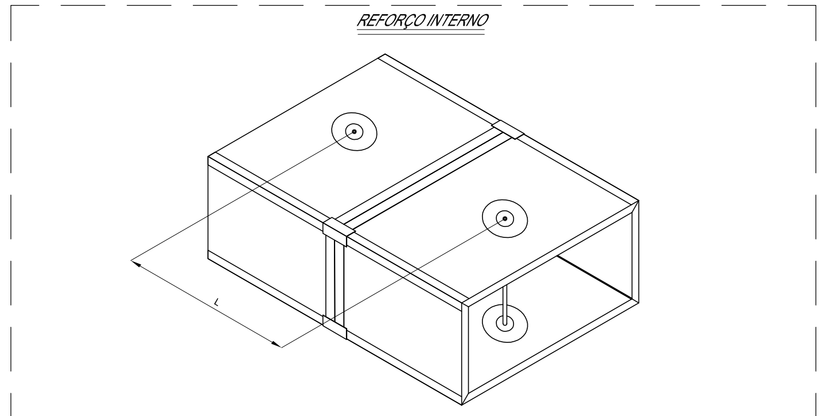

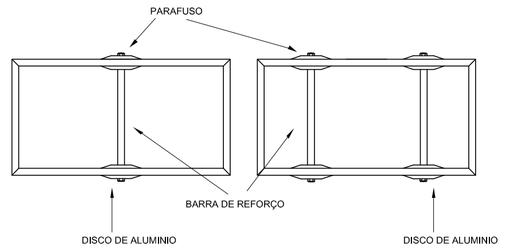

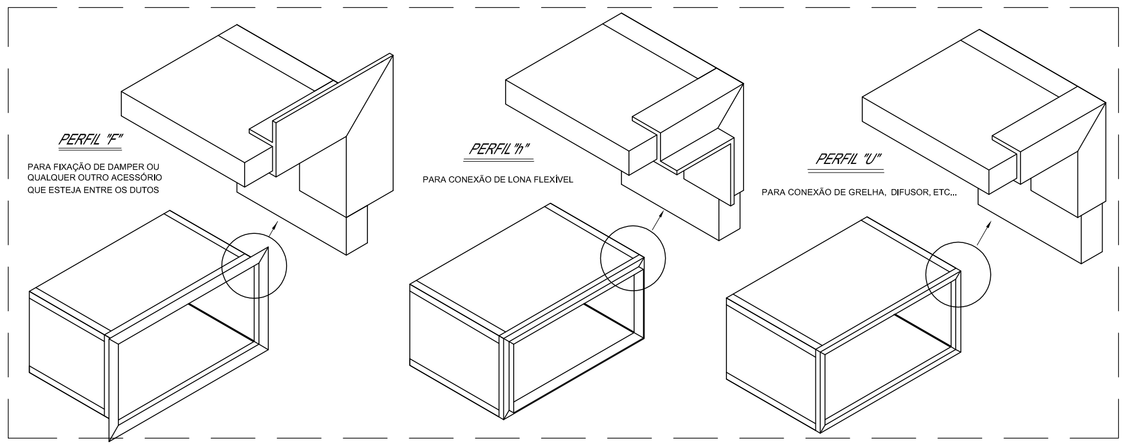

Pressão (mmca)	10	15	20	25	30	40	50	60	70	80	90	150
Distância entre reforços "L" (mt)	1,4	1,1	0,9	0,8	0,7	0,6	0,6	0,5	0,5	0,4	0,4	0,4
Medida do duto (mm)	Qtd.	Qtd.	Qtd.	Qtd.	Qtd.	Qtd.	Qtd.	Qtd.	Qtd.	Qtd.	Qtd.	Qtd.
150	n/a	n/a	n/a	n/a	n/a	n/a	n/a	n/a	n/a	n/a	n/a	n/a
200	n/a	n/a	n/a	n/a	n/a	n/a	n/a	n/a	n/a	n/a	n/a	n/a
250	n/a	n/a	n/a	n/a	n/a	n/a	n/a	n/a	n/a	n/a	n/a	n/a
300	n/a	n/a	n/a	n/a	n/a	n/a	n/a	n/a	n/a	n/a	n/a	n/a
400	n/a	n/a	n/a	n/a	n/a	n/a	n/a	n/a	n/a	n/a	n/a	n/a
500	n/a	n/a	n/a	n/a	n/a	n/a	n/a	n/a	1	1	1	1
600	n/a	n/a	n/a	n/a	n/a	n/a	n/a	1	1	1	1	1
800	n/a	n/a	n/a	n/a	1	1	1	1	1	1	1	1
1000	n/a	n/a	1	1	1	1	1	1	2	2	2	2
1200	n/a	1	1	1	1	1	1	2	2	2	2	2
1400	1	1	1	1	1	1	2	2	3	3	3	3
1600	1	1	1	1	2	2	2	2	3	3	3	3
1800	1	1	1	2	2	2	2	3	4	4	4	4
2000	1	1	2	2	3	3	3	3	4	4	4	4
n/a = não aplicável												
Qtd. = num. de perfis	dependendo da pressão e dimensão do duto a quantidade de perfis aumenta (instalados em paralelo)											

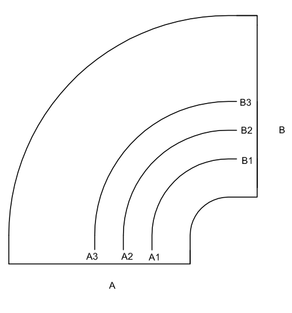

Largura do duto (mm)	Qtd. de veios	Distância entre veios	Distância entre veios	Distância entre veios
		A1	A2	A3
400 - 800	1	A/3		
>800 - 1600	2	A/4	A/2	
>1600 - 2000	3	A/8	A/3	A/2
Largura do duto (mm)				
SE A=B A1=B1 A2=B2 A3=B3				

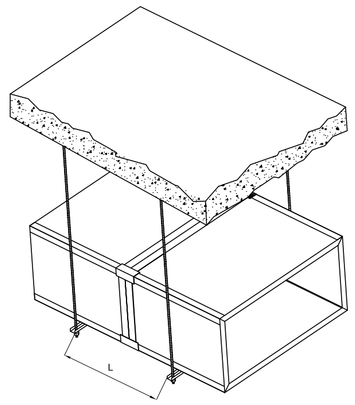

LADO MAIOR	DISTÂNCIA ENTRE SUPORTES
até 1000 mm	L = 4000 mm
acima de 1000 mm	L = 2000 mm

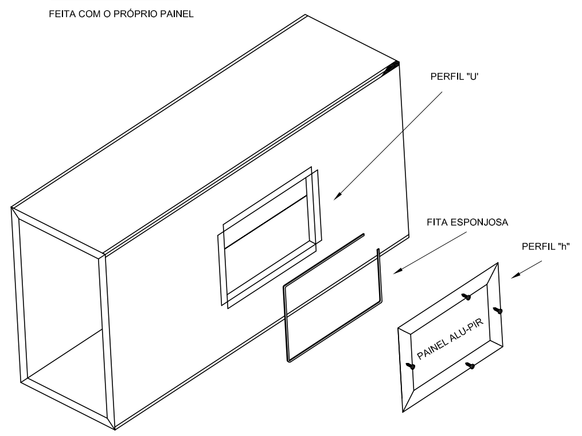

DETALHES CONSTRUTIVOS DUTOS DE PAINEIS PRÉ-ISOLADOS
SEM ESCALA

REVISÃO	DATA	DISCRIMINAÇÃO
00	15/05/2019	EMISSÃO INICIAL

JB - AR CONDICIONADO LTDA.
AV ANTONIO CARLOS MAGALHÃES, Nº 3259 PARQUE BELA VISTA - SALVADOR-BA TELEFONE: (71)33517461
CENTRO EMPRESARIAL AURÉLIO LEIRO - SALA 1002 (email jb_joaobatista@terra.com.br)

CLIENTE:
SEMOB

OBRA:
ELEVADOR LACERDA

ENDEREÇO:
PRAÇA TOMÉ DE SOUZA, S/N - CENTRO, SALVADOR - BA

TITULO:
SISTEMA DE AR CONDICIONADO
CORTE E DETALHES

PROJETO:
ENG° JOÃO BATISTA VIEIRA
CREA : 567348-SP

DESENHO:	DATA:	ESCALA:	DESENHO Nº:
EQUIPE JB	MAIO / 2019	1/100	02/02